SECURITY
MADE IN GERMANY
SINCE 1883

不锈钢防雨玫瑰花饰

零件编号: TÜ750

防雨玫瑰花饰通常用于连接件，用于暴露在天气条件下的门。

特性

- 高度 15毫米

功能描述

表圈由不锈钢制成，带弹簧挡板。可使用专用的垫片将其加倍
。

技术参数

材料	不锈钢
表面	哑光
颜色	银
固定类型	M6
尺寸 LxBxH	15×30×78

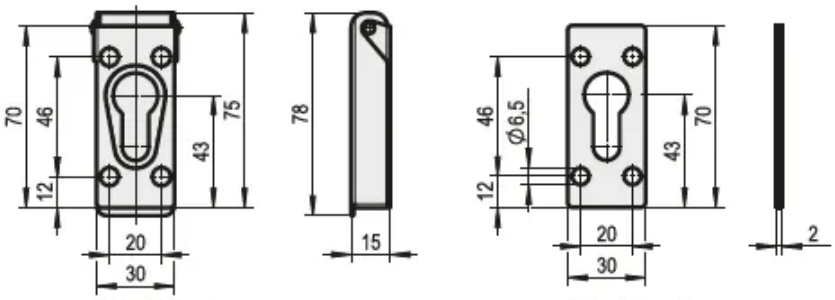

Abb. / *Fig.*: 1
Außenseite / *Outside*

Abb. / *Fig.*: 2
Innenseite / *Inside*