数据表

SECURITY
MADE IN GERMANY
SINCE 1883

连接套筒用于型材导轨

零件编号: TÜ850

连接套筒与型材导轨配合使用。

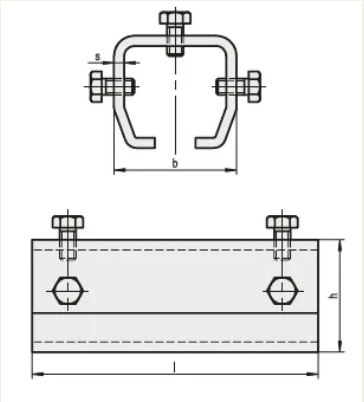

特性

- 镀锌和铬酸盐处理钢

功能描述

连接套管有各种尺寸可供选择。