SECURITY
MADE IN GERMANY
SINCE 1883

不锈钢结构带,3件式

零件编号: TT 250

结构带通常焊接在门结构上。

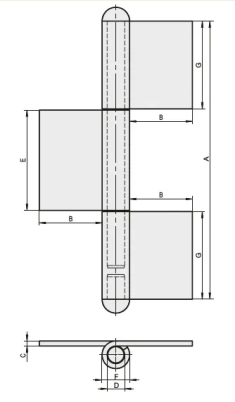

功能描述

这些带子由不锈钢制成，分为三部分，有各种尺寸可供选择。

技术参数
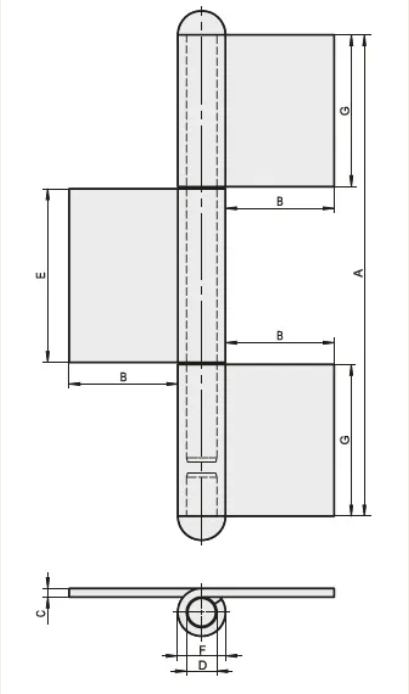
材料	不锈钢
表面	刷毛
颜色	银