SECURITY
MADE IN GERMANY
SINCE 1883

螺旋弹簧带单作用型

零件编号: TT500

门铰链通常用于全叶门。它们具有自闭功能。

特性

- 单作用
- 弹簧力可调节
- 也可提供抛出式

功能描述

门铰链的弹簧力可调节。它们提供多种尺寸。

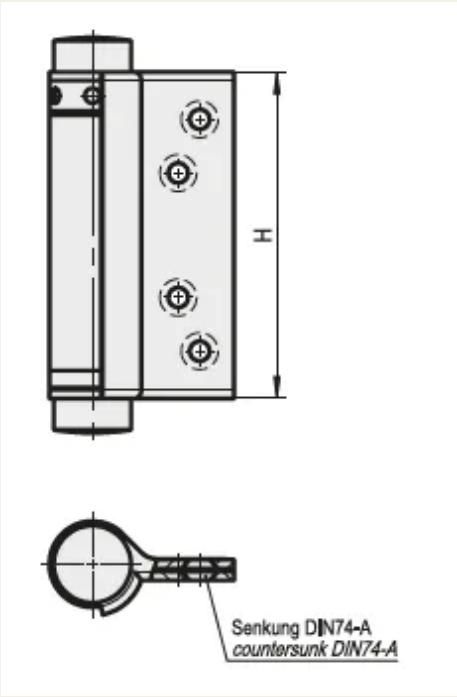
H
Senkung DIN74-A
countersunk DIN74-A