SECURITY
MADE IN GERMANY
SINCE 1883

可调节结构带 镀锌钢

零件编号: TT700

结构带通常焊接在门结构上。

特性

- 调节行程约 40mm
- 用于焊接
- 带油孔
- 主体为镀锌钢

功能描述

这些带子由镀锌钢制成，为两件式，有各种尺寸可供选择。

技术参数

材料	钢
表面	镀锌
颜色	银

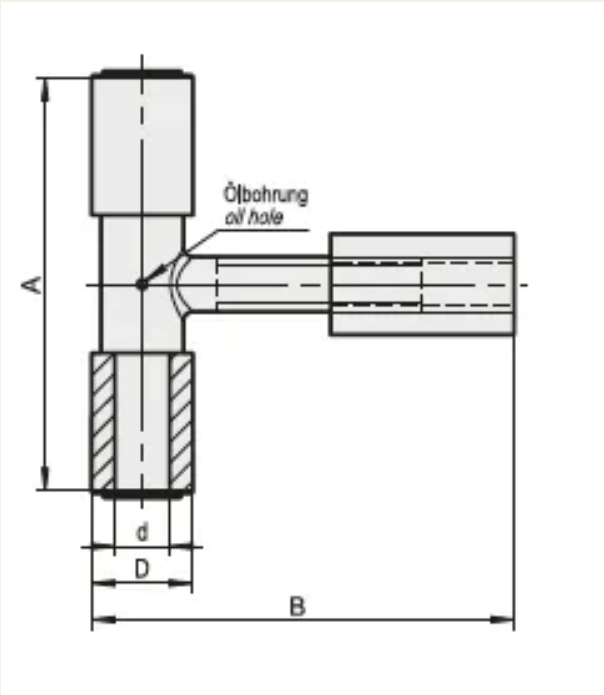
Ölbohrung
oil hole
A
d
D
B