SECURITY
MADE IN GERMANY
SINCE 1883

带撞击板的压杆锁

零件编号: TV250

压杆锁用于大型门或大门。它们具有较长的拧紧行程，通常用于带软管密封条的门。

特性

- 包括镀锌钢撞击板的压杆锁
- 其他门厚度可应要求提供

功能描述

这些锁由钢或不锈钢制成。一套产品还包括配套的撞击板。可提供各种型号，适用于不同门厚度。

技术参数

颜色	银

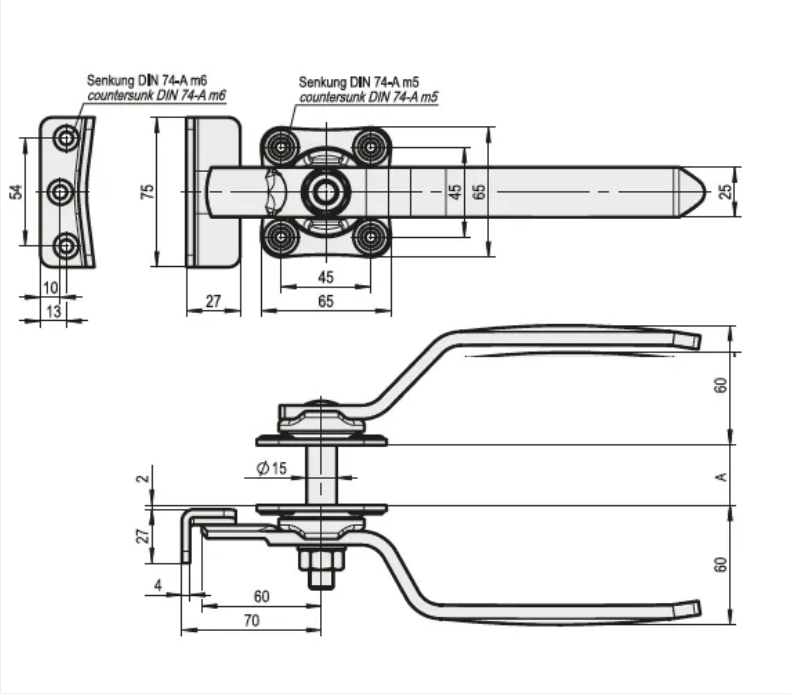
Senkung DIN 74-A m6
countersunk DIN 74-A m6
Senkung DIN 74-A m5
countersunk DIN 74-A m5
54
75
45
65
25
10
13
27
45
65
60
Ø15
A
2
27
4
60
70
60