SECURITY
MADE IN GERMANY
SINCE 1883

# 用于扁平杆的折叠门锁

零件编号: TV550

折叠门锁专为扁平杆设计，可锁住沉重的门和折叠门。

## 特性

- 用于螺栓连接或焊接
- 外壳和内部部件为镀锌钢
- 适用于扁平杆 30x10mm，不包含在交付范围内
- 杆导向装置单独提供

## 功能描述

折叠门锁可焊接或螺栓固定。单部件经过电镀锌处理。

## 技术参数

| | |
|---|---|
| 材料 | 钢 |
| 表面 | 镀锌 |
| 颜色 | 银 |
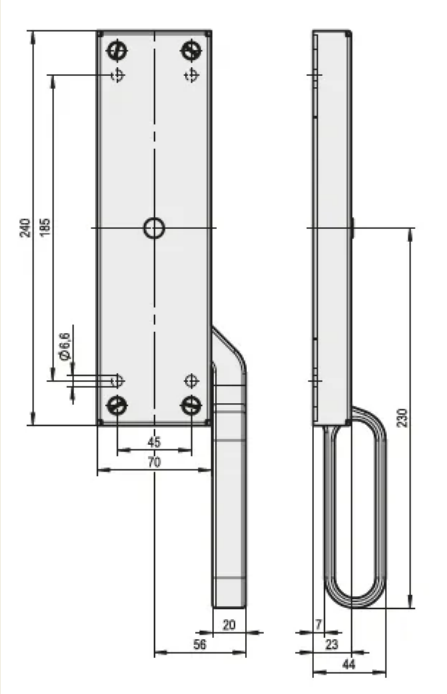
SECURITY
MADE IN GERMANY
SINCE 1883