SECURITY
MADE IN GERMANY
SINCE 1883

扁平杆的杆导向装置

零件编号: TV600

杆导轨是长插销的配件。

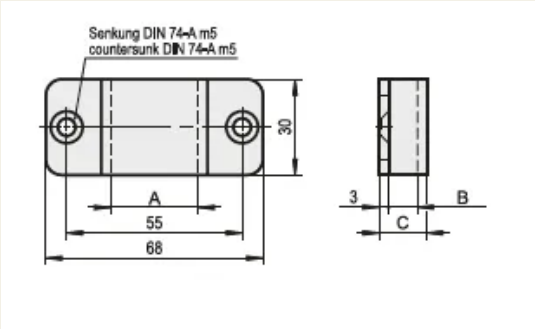

特性

- 镀锌钢

功能描述

扁平杆的杆导向装置由镀锌钢制成。它们有各种尺寸可供选择
。

技术参数
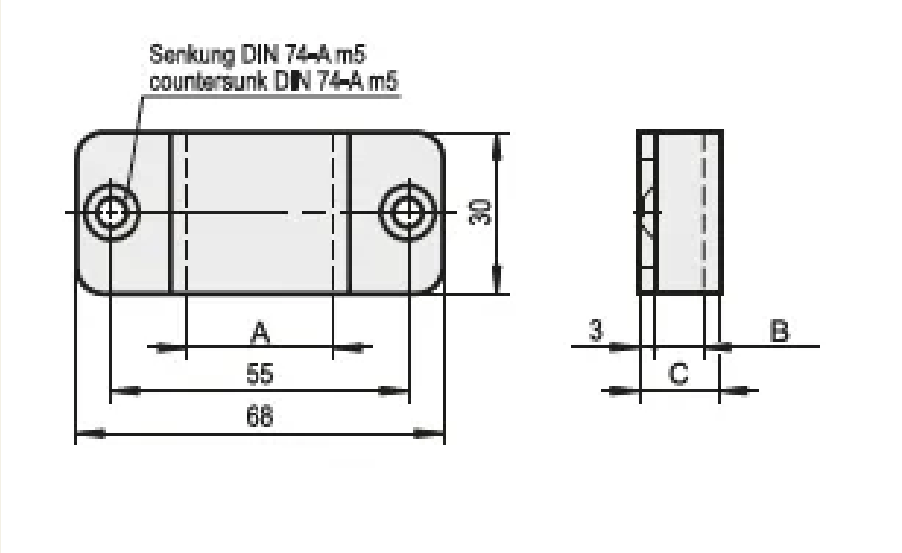
材料	钢
表面	镀锌
颜色	银