SECURITY
MADE IN GERMANY
SINCE 1883

带锁销的附加锁

零件编号: V01801420/30

螺栓锁专为各种应用设计。由于其小巧的尺寸，它们常用于家具门或花园门。

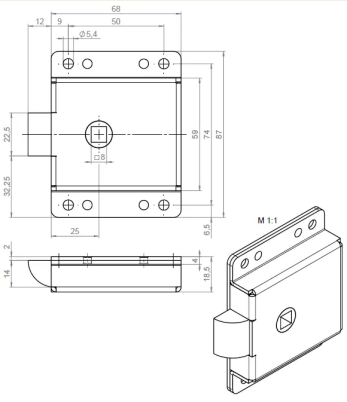

特性

- 镀锌钢锁
- 8 毫米方形螺母

功能描述

这些搭扣锁用螺钉固定在门叶上。它们通过 8 毫米方头螺栓操作。

技术参数

材料	钢
表面	镀锌
颜色	银
螺母 [mm]	8
材料：锁体外壳	钢 镀锌
尺寸 LxBxH	87×68×19
后套 [mm]	25

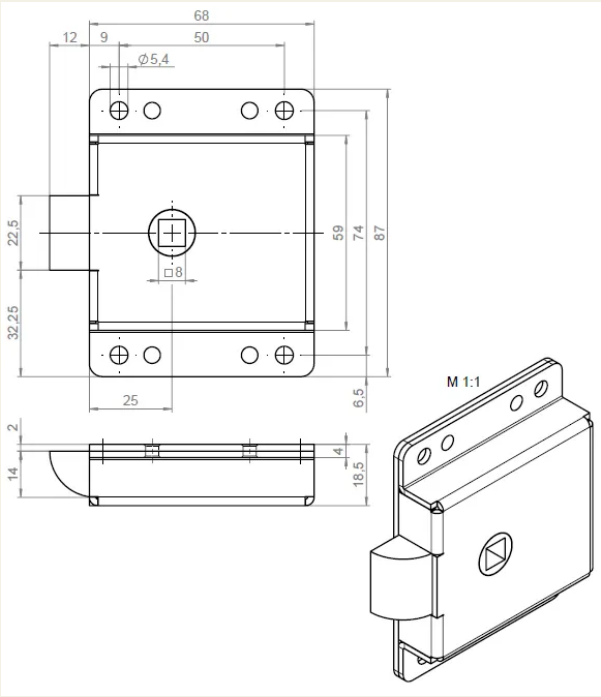
68
12
9
50
Ø5,4
22,5
32,25
□8
59
74
87
25
6,5
2
14
4
18,5
M 1:1