SECURITY
MADE IN GERMANY
SINCE 1883

带死锁和杆的螺栓锁

零件编号: V01803513/4

螺栓锁在死锁的基础上，还配备了向上和向下的杆锁。

特性

- 镀锌钢
- 锁打开时钥匙无法拔出

功能描述

这些死锁螺钉固定在门叶上。通过锁芯，死锁以及上下锁舌被锁住。

技术参数

材料	钢
表面	镀锌
颜色	银
材料 死锁	锌
材料：锁体外壳	钢 镀锌
尺寸 LxBxH	80×80×19
后套 ［mm］	54
螺栓排除 mm	12

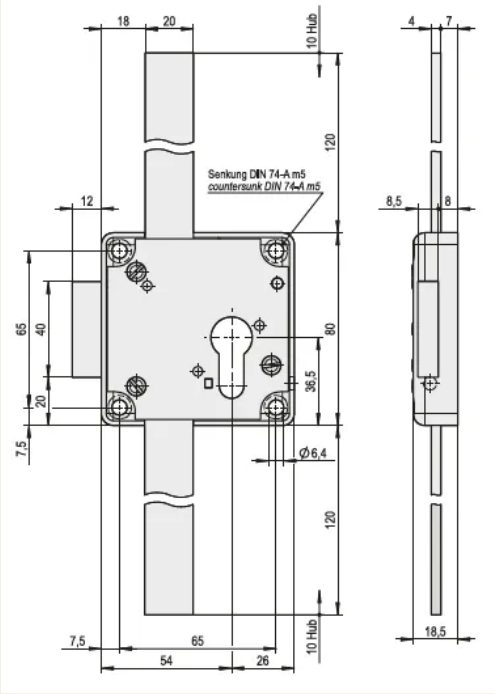
18
20
10 Hub
120
Senkung DIN 74-A m5
countersunk DIN 74-A m5
12
65
40
20
7,5
80
36,5
Ø6,4
120
10 Hub
7,5
65
54
26
4
7
8,5
8
18,5