SECURITY
MADE IN GERMANY
SINCE 1883

镀锌钢舌片，偏置距为 2 mm

零件编号: V02005270

舌片用于调整您选择的旋转螺栓的高度，从而克服外壳框架和锁盖之间的差异。舌片有中性、正弯和负弯三种类型，可根据安装位置选择。

特性

- 可用于右侧/左侧
- 结构紧凑
- 用途广泛（可与各种旋转螺栓配合使用）
- 可根据要求安装在旋转螺栓上

技术参数

材料	钢
表面	镀锌
颜色	银
功能	带止动器
外壳长度 ［mm］	18
偏置距 ［mm］	2
舌片 ［mm］	45

SECURITY
MADE IN GERMANY
SINCE 1883

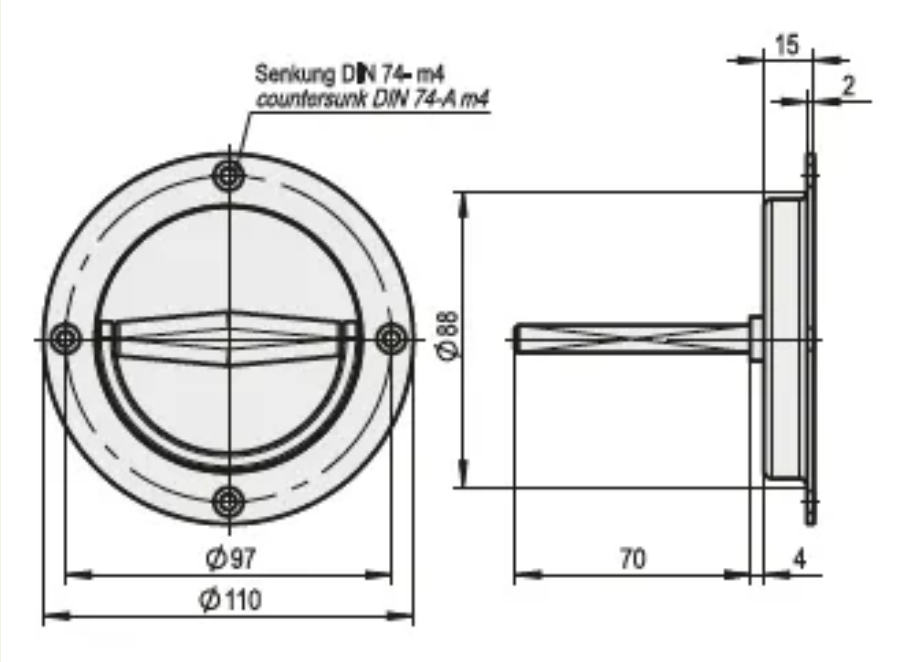
Senkung DIN 74- m4
countersunk DIN 74-A m4
15
2
Ø88
Ø97
Ø110
70
4