SECURITY
MADE IN GERMANY
SINCE 1883

带铬旋钮 和 2 把钥匙的气缸旋转螺栓

零件编号: V02607100

带 T 型旋钮的旋转螺栓是用于橱柜门或大门上的理想锁闭解决方案。它可在恶劣环境下提供保护和可靠的锁闭功能。凭借紧凑的设计和多种应用可能性，它非常适合对安全性和功能性要求较高的工业应用。

特性

- 符合人体工程学设计，握持安全
- 可用于右版本/左版本
- 圆筒设计，安全性更高
- 包括 2 把钥匙
- 用途广泛（通过不同的舌片）

功能描述

旋转螺栓通常由外壳、连接件和舌片组成。无论是标准型、三角形、方形还是销钉型连接件，
无论是否具有防尘、防水的 IP 保护等级，还是具有您要求的特殊性能。

技术参数

材料	锌合金
表面	镀铬
颜色	银
连接件	旋钮
安装	部分组装

SECURITY
MADE IN GERMANY
SINCE 1883

技术参数

标准	IP6 5
功能	带 2 把钥匙，锁型 XX 130
安装开口 ［mm］	20.2 × 直径 22.2
外壳长度 ［mm］	18
外壳直径 ［毫米］	直径 32
门挡板	右版本 / 左版本
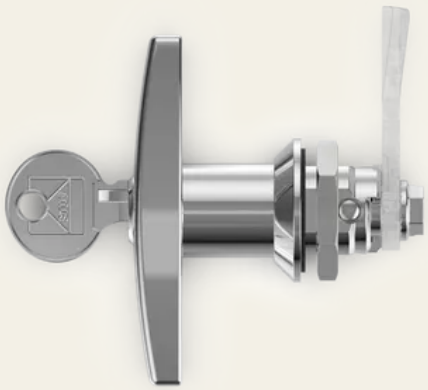
SECURITY
MADE IN GERMANY
SINCE 1883