SECURITY
MADE IN GERMANY
SINCE 1883

2个锁芯的防雨玫瑰花饰

零件编号: V09100210

防雨玫瑰花饰通常用于连接件，用于暴露在天气条件下的门。

功能描述

表圈由防风雨塑料制成。它们适用于两个叠置的锁芯。

技术参数

材料	塑料
表面	Roh
颜色	灰色
固定类型	M4
尺寸 LxBxH	17×33×115

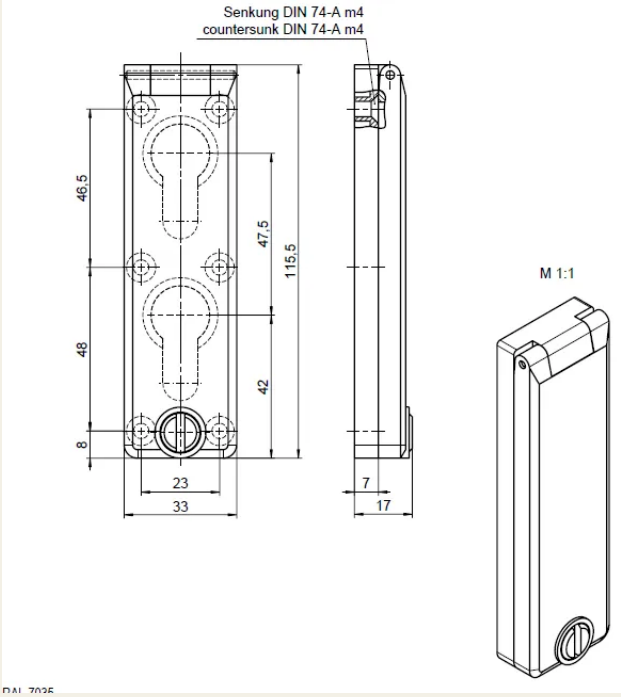
Senkung DIN 74-A m4
countersunk DIN 74-A m4
46,5
48
8
47,5
115,5
42
23
33
7
17
M 1:1