SECURITY
MADE IN GERMANY
SINCE 1883

双气缸

零件编号: V14160000

标准型锁芯由镀镍黄铜制成。

功能描述

双锁芯锁芯有各种版本可供选择。所有常见长度、5 或 6 销锁芯、同钥匙或不同钥匙。

技术参数
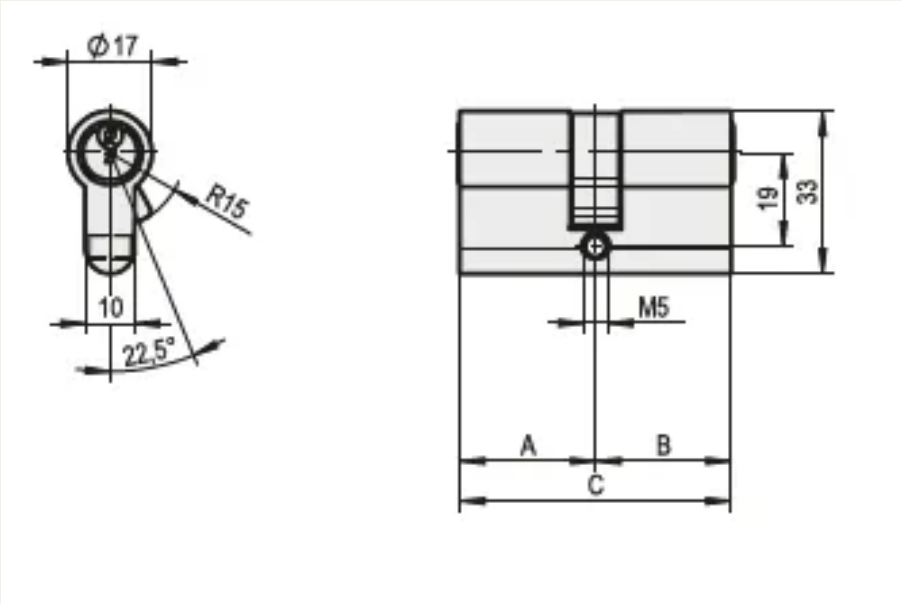
材料	黄铜
表面	哑光
颜色	银