SECURITY
MADE IN GERMANY
SINCE 1883

聚酰胺铰链带黄铜销

零件编号: V15407001/2

这些铰链通常用于轻型隔断墙。

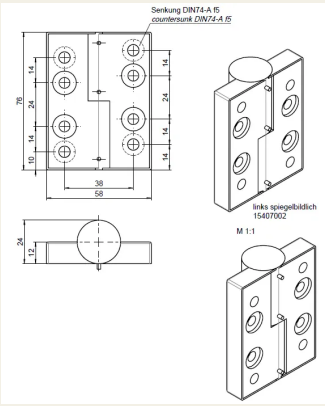

特性

- 黄铜铰链销
- 带体和护盖为黑色聚酰胺
- 带片衬垫为镀锌钢
- 其他颜色可应要求提供

功能描述

滑块分为两部分，由黑色聚酰胺制成，并由黄铜销固定。

技术参数

材料	聚酰胺
颜色	黑色

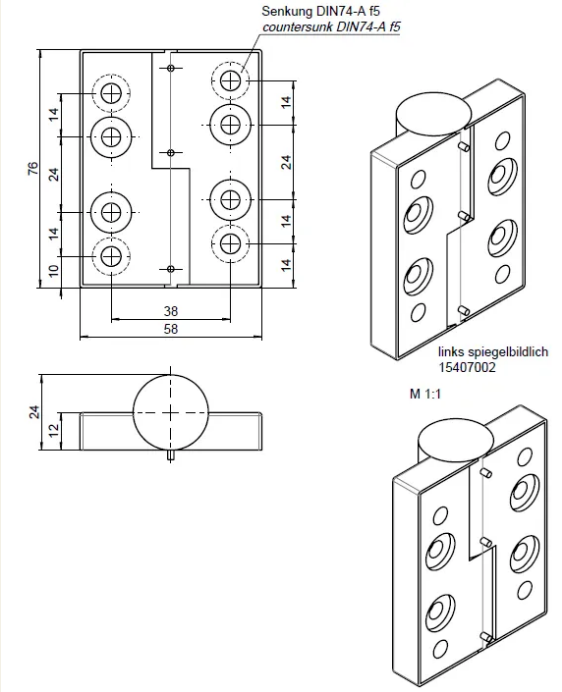
Senkung DIN74-A f5
countersunk DIN74-A f5
76
14
24
14
10
14
24
14
14
38
58
24
12
links spiegelbildlich
15407002
M 1:1