SECURITY
MADE IN GERMANY
SINCE 1883

聚酰胺铰链带黄铜销

零件编号: V15407051/2

这些铰链通常用于轻型隔断墙。

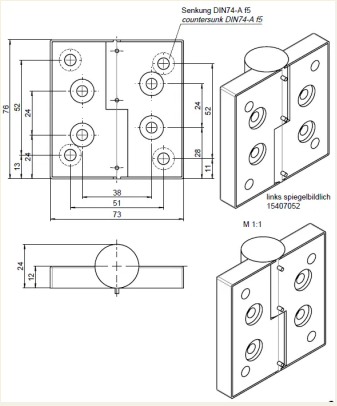

功能描述

滑块分为两部分，由黑色聚酰胺制成，并由黄铜销固定。

技术参数
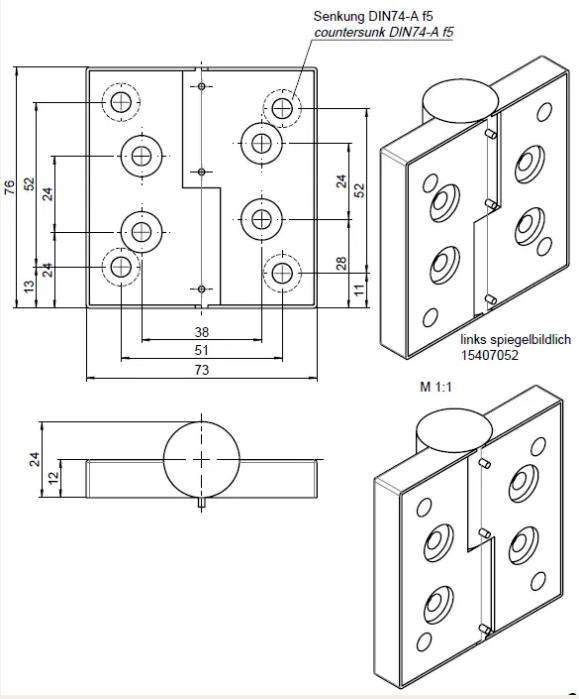
材料	聚酰胺
颜色	黑色