SECURITY
MADE IN GERMANY
SINCE 1883

铝制按钮对，包括表圈

零件编号: V16301320

L型门把手成对套装。

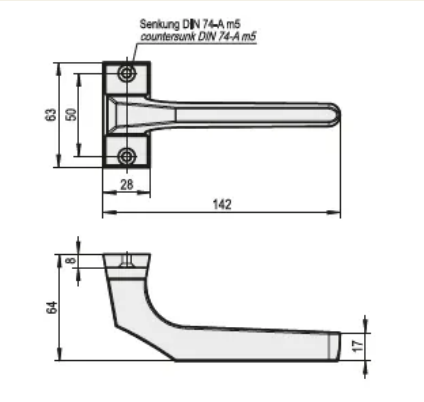

功能描述

该铝制按钮套件包括两个按钮和一个方销（8 x 90 mm）。按钮的表圈为棱角形，可进行可见螺栓连接。

技术参数
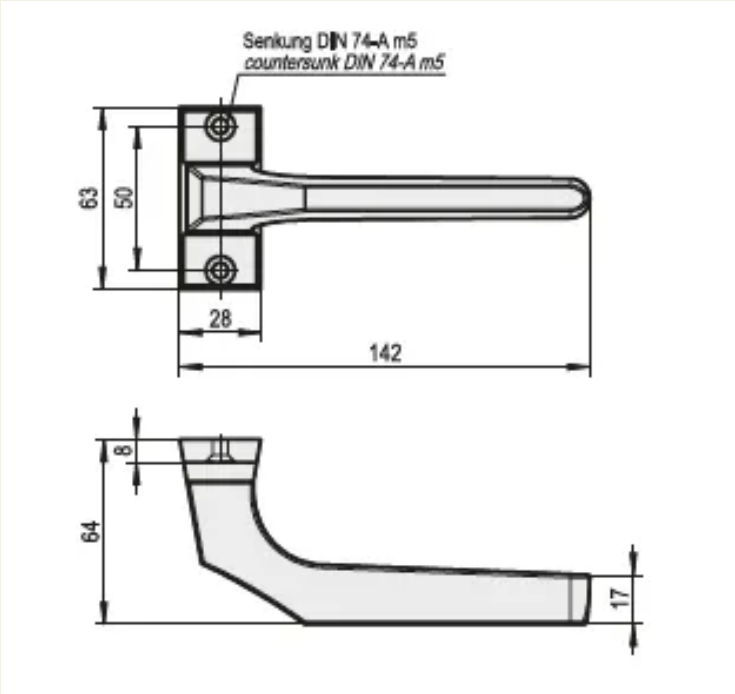
材料	铝
表面	阳极氧化处理
颜色	银