SECURITY
MADE IN GERMANY
SINCE 1883

环形杠杆

零件编号: V17200080

这些环形杠杆适用于折叠门闩。

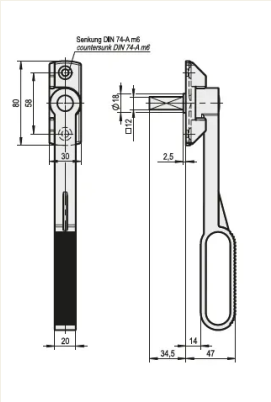

特性

- 方销 12mm

功能描述

环形杠杆由镀锌钢制成。杠杆为 12 毫米方形。

技术参数

材料	钢
表面	镀锌
颜色	银

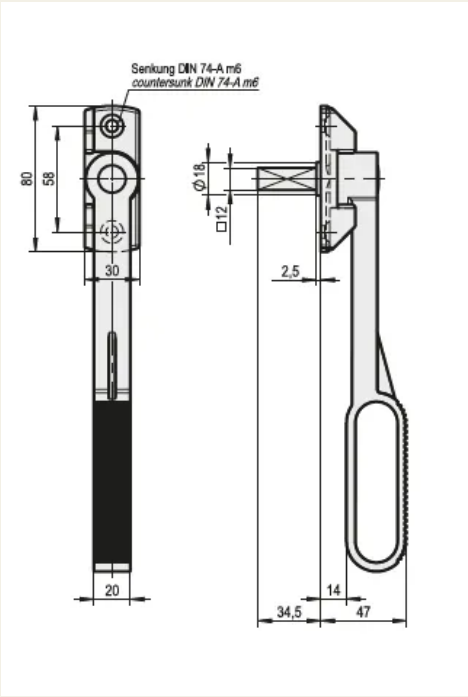
Senkung DIN 74-A m6
countersunk DIN 74-A m6
80
58
30
20
Ø18
□12
2,5
14
34,5
47