SECURITY
MADE IN GERMANY
SINCE 1883

插入式角锁

零件编号: V18361420

插入式边锁专为在空心型材中平移门安装而设计。由于尺寸较小，可安装在非常狭窄的型材中。

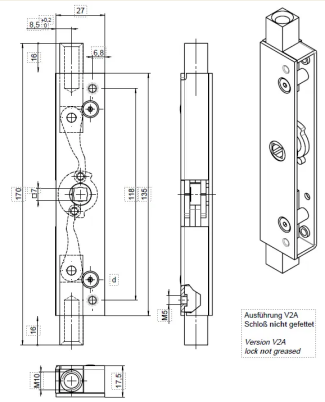

特性

- 用于空心型材的螺栓连接
- 平移门
- 无弹簧

功能描述

这些锁栓完全由不锈钢制成。它们没有弹簧，通过 7 毫米方形操作。

技术参数

材料	不锈钢
表面	空白
颜色	银

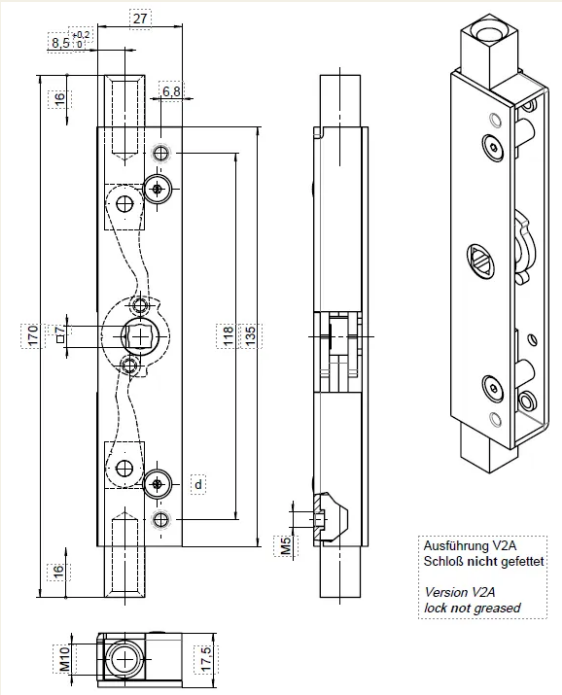
27
8,5 +0,2 0
6,8
16
170
□7
118
135
d
16
M5
M10
17,5
Ausführung V2A
Schloß nicht gefettet
Version V2A
lock not greased