SECURITY
MADE IN GERMANY
SINCE 1883

锁定元件 - 接触压力 90N

零件编号: VSE 100

特性

- 镀锌或镀铬
- 接触压力 90N
- 带尼龙滚轴
- 可提供用于覆盖层和折边门的挡板，偏置距为 32 mm

应用领域

- 冷库制造商
- 制冷配件贸易
- 金属/门制造
- 冷藏门制造商
- 隔热门制造商

技术参数

材料	锌合金
表面	粉末涂层/镀铬
颜色	RAL XXXX
锁定功能	抓取
门类型	旋转门
配件	挡板

技术参数
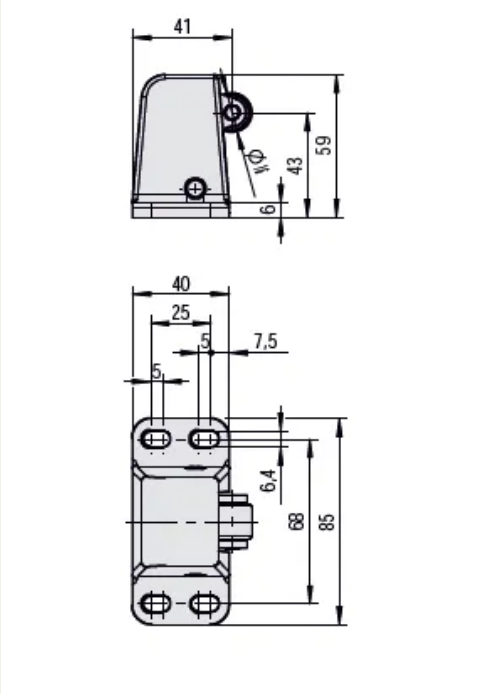
门挡板	右版本 / 左版本