SECURITY
MADE IN GERMANY
SINCE 1883

锁定元件 - 接触压力 260-330N

零件编号: VSE 300

特性

- 不锈钢熔模铸造
- 接触压力可调节，约 260-330N
- 带尼龙滚轴或不锈钢滚轴
- 可提供用于表面安装门的挡板
- 带附加螺钉固定板

应用领域

- 烹饪和烟熏设备
- 烤箱制造商
- 金属/门制造
- 冷藏门制造商
- 隔热门制造商

技术参数

材料	不锈钢
表面	抛光和喷砂处理
锁定功能	抓取
门类型	旋转门
配件	挡板

技术参数

门挡板	右版本 / 左版本

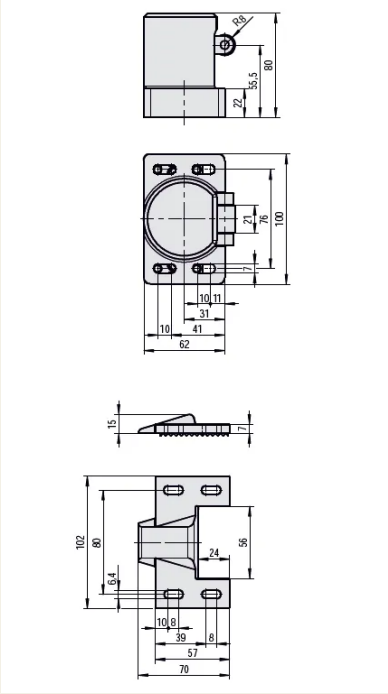
R8
80
35,5
22
100
76
21
7
10
11
31
41
62
15
7
102
80
64
56
24
10
8
39
8
57
70